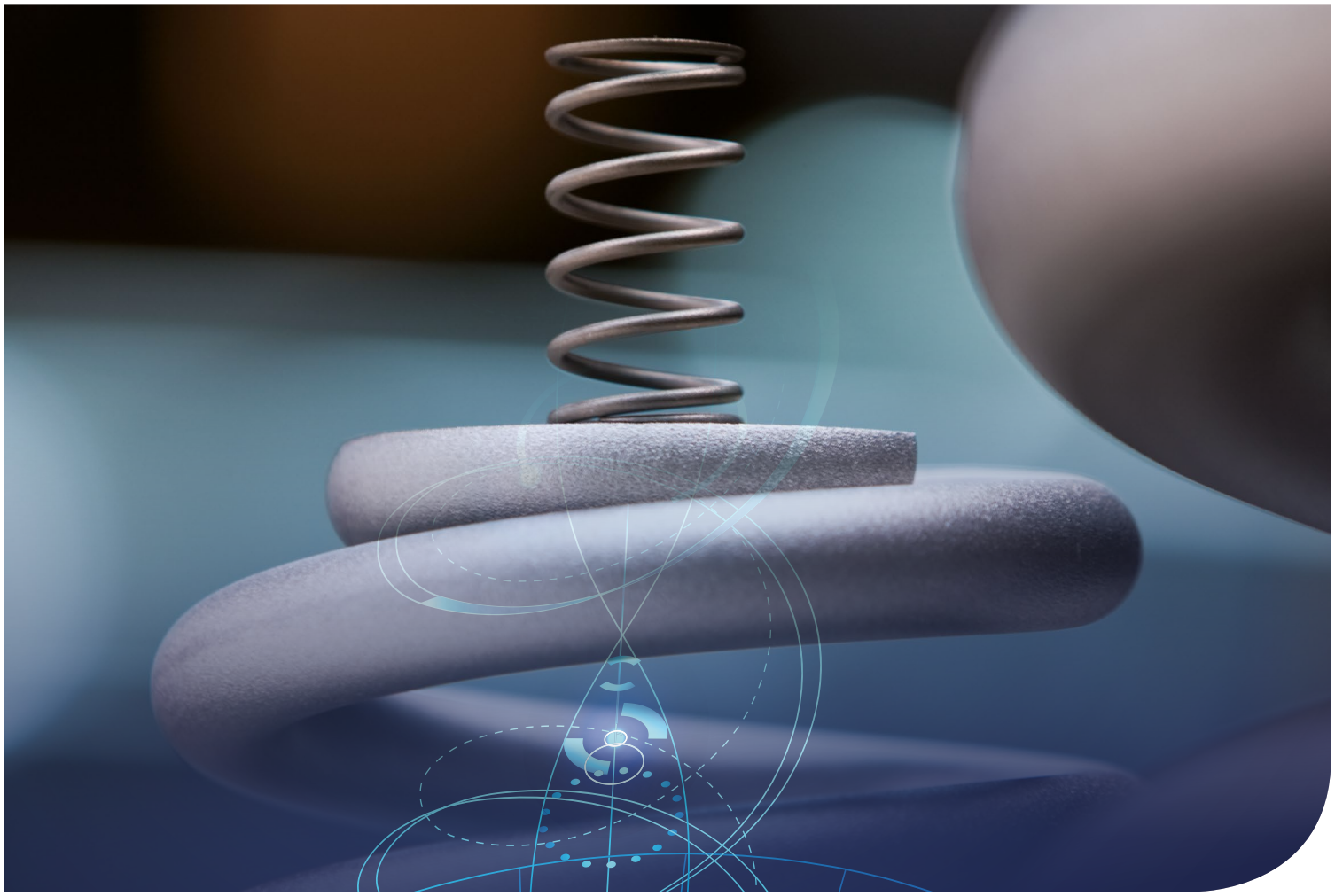

GRUEBER

Produktanfrage **Schraubendruckfedern**
Vordruck DIN 2099 - A -
Einheitliches Schema für die Angaben über kaltgeformte zylindrische Druckfedern

Nur funktionswichtige Angaben eintragen und Zutreffendes ankreuzen. Maßliche Überbestimmung vermeiden. Falls erforderlich, bei τ den Index k hinzufügen (siehe DIN EN 13906-1). Aus Gründen wirtschaftlicher Fertigung die zulässigen Abweichungen möglichst groß wählen.

Bei Rückfragen stehen wir Ihnen gerne zur Verfügung:
Tel **+49 2331 9656 0** | E-Mail **info@grueber.de | grueber.de**

Federnwerke J.P. Grueber GmbH & Co. KG
Buschmühlenstrasse 28 | 58093 Hagen | Germany
Tel +49 2331 9656 0 | Fax +49 2331 9656 56
info@grueber.de | www.grueber.de

Produktanfrage **Schraubendruckfedern**

Wir freuen uns über Ihr Interesse. Um den Ablauf und Ihre Anfrage zu vereinfachen, füllen Sie dieses Formular bitte soweit wie möglich vollständig aus. Unser Service wird danach umgehend Kontakt mit Ihnen aufnehmen und Sie gern individuell beraten.
Vielen Dank für Ihre Mühe.

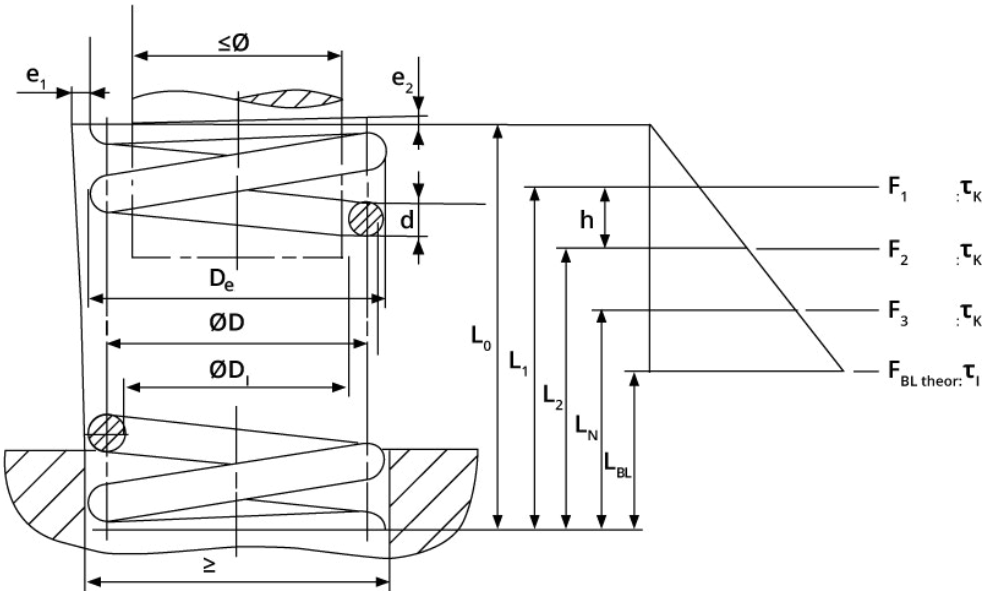

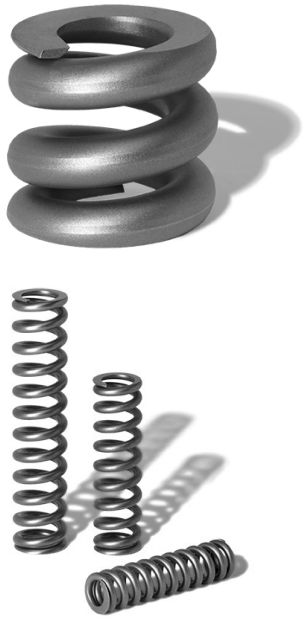

Maße

D_I =		mm	±		mm
ØD =		mm	±		mm
D_e =		mm	±		mm
L_0 =		mm	±		mm
d =		mm			
e_1 =		mm			
e_2 =		mm			
L_1 =		mm			
L_2 =		mm			
L_N =		mm			
L_{BL} =	<	mm			

Kräfte

F_1 =	±		N
F_2 =	±		N
F_N =	±		N
F_{BLtheo} =	±		N

Spannung

τ_{K1} =		N/mm²
τ_{K2} =		N/mm²
τ_{KN} =		N/mm²
τ_{iBL} =		N/mm²
Hubspannung τ_{kh} =		N/mm²
Federrate c =		N/mm²

Form Federenden

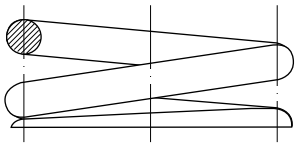

○ Federenden angelegt und geschliffen

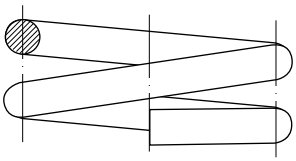

○ Federenden angelegt

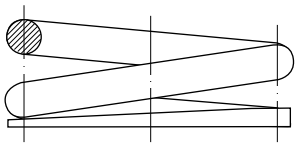

○ Federenden angelegt, geschmiedet und geschliffen

---

1 • Anzahl der federnden Windungen i_f

2 • Gesamtanzahl der Windungen i_g

3 • Windungsrichtung

○ links ○ rechts

4 • Entgraten der Federenden

○ nicht ○ innen ○ außen

5 • Arbeitsweg (Hub) h in mm

6 • Lastspielfrequenz n in 1/min

7 • Arbeitstemperaturbereich bis in C°

8 • Draht- oder Staboberfläche

○ gezogen ○ gewalzt ○ spitzenlos geschliffen ○ Feder kugelgestrahlt

9 • Oberflächenschutz

10 • Zulässige Abweichungen

	nach DIN 2095; Gütegrad ...			nach DIN 2096
	1	2	3	
D_A, D_I, (D_M)	○	○	○	
L_0	○	○	○	
F_1 bis F_N	○	○	○	
e_1, e_2	○	○	○	

11 • Fertigungsausgleich

... wenn eine Federkraft und die zugehörige Länge vorgeschrieben sind durch ...

○ L_0

... wenn eine Federkraft die zugehörige Länge und L0 vorgeschrieben sind durch ...

○ i_f und d ○ L_0, i_f und D_A, D_I, (D_M)

... wenn zwei Federkräfte und die zugehörigen Längen vorgeschrieben sind durch ...

○ L_0, i_f und d ○ L_0, i_f und D_A, D_I, (D_M)

12 • Setzlänge L_s in mm

[ ] ○ Prüffedern setzen

Lieferung übriger Federn

○ gesetzt ○ ungesetzt

ungesetzt zu liefernde Federn dürfen länger sein als L_0

Absender

Firma

Name

Vorname

PLZ / Ort

Land

E-Mail

Telefon

☐ Ich akzeptiere Ihre Datenschutzbedingungen | Information zum Datenschutz finden Sie auf unserer Website unter https://grueber.de/datenschutz/

Bei Anfragen per Formular oder E-Mail werden Ihre Angaben einschließlich der dort angegebenen Kontaktdaten ausschließlich zwecks Bearbeitung Ihrer Anfrage und für Fragen bei uns gespeichert. Rechtsgrundlage für die Verarbeitung Ihrer Daten ist unser berechtigtes Interesse an der Bearbeitung Ihrer Anfrage gemäß Art. 6 Abs. 1 lit. f DSGVO sowie ggf. Art. 6 Abs. 1 lit. b DSGVO, sofern Ihre Anfrage auf den Abschluss eines Vertrages abzielt. Ihre Daten werden nach abschließender Bearbeitung Ihrer Anfrage gelöscht, sofern keine gesetzlichen Aufbewahrungspflichten entgegenstehen.

Bitte senden Sie das ausgefüllte Formular per E-Mail, per Fax oder auf dem Postweg an:

Federnwerke J.P. Grueber GmbH & Co. KG

Buschmühlenstrasse 28
58093 Hagen | Germany

Fax +49 2331 96 56 56

info@grueber.de